执行标准:
GB/T 14048.3
IEC 60947-3

BENEFO 百利

TM31G-100小型隔离开关

用户手册

高新技术企业

获天津名牌产品

获中国CQC标志认证

获ISO9001质量体系认证

采用国际标准产品标志

国家3A级标准化良好行为企业

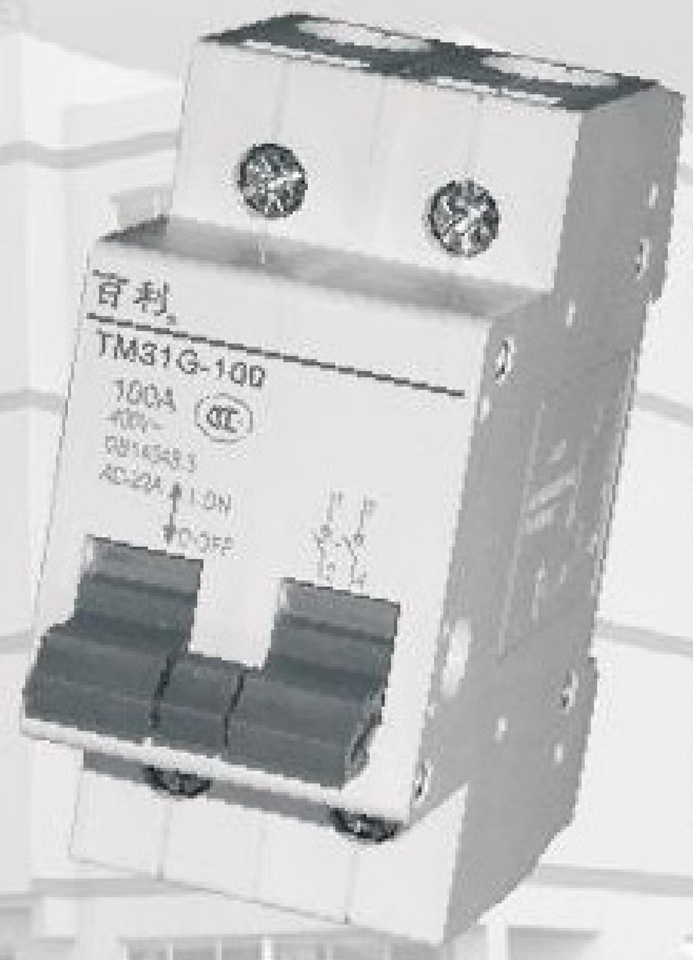

天津市百利电气有限公司

1 适用范围

TM31G-100小型隔离开关适用于交流50Hz，额定电压至AC230V/400V及以下的配电和控制回路中，主要作为终端组合电器的总开关，例如工业、商业、高层建筑、民宅等场所，也可用于控制小功率电动机、电器和照明等。

小型隔离开关符合IEC60947-3，GB/T 14048.3标准。

2 正常工作条件

2.1 周围空气温度:

周围空气温度上限值不超过+40℃；下限值不低于-5℃，24小时内的平均温度不超过+35℃。

2.2 海拔高度

安装地点的海拔高度不超过2000米。

2.3 大气条件

安装地点的空气相对湿度在周围最高温度为+40℃时不超过50%，在较低温度下可以有较高的相对湿度，最湿月的月平均最大相对湿度为90%。同时该月的月平均最低温度为+25℃，并考虑到因温度变化发生在产品表面的凝露。

2.4 安装类别

安装类别为Ⅲ类。

2.5 污染等级

污染等级为2级。

2.6 使用类别

使用类别为AC-22A。

2.7 安装型式

安装采用TH35×7.5mm标准导轨安装。

2.8 安装条件

安装面与垂直面的倾斜度不超过5°。

2.9 接线方式

接线采用夹箍式接线端子，接线截面可达50mm^2。

3 主要规格和技术参数

3.1 型号及含义：

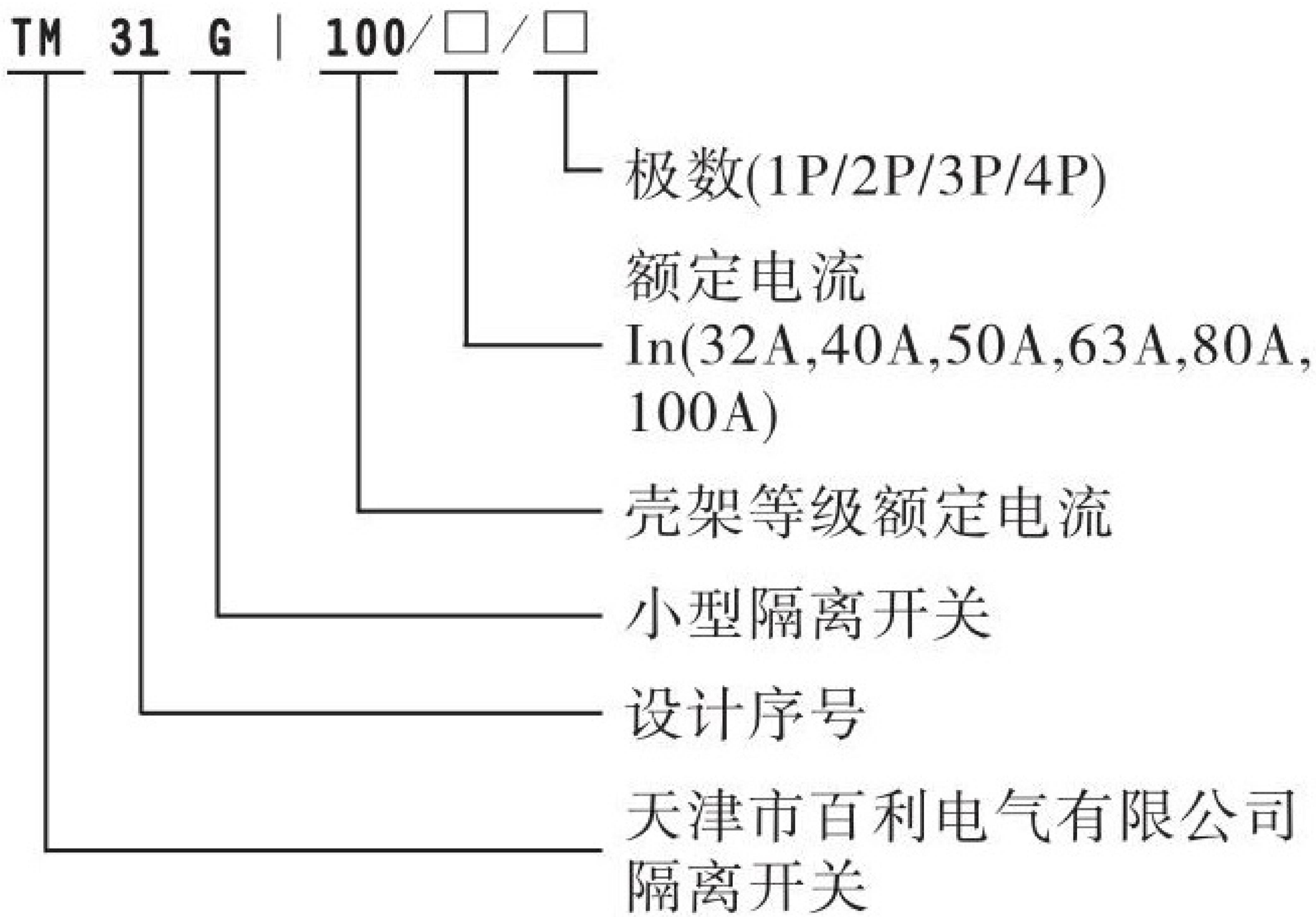

3.2 分类

3.2.1 按额定工作电压分：AC230V/400V。

3.2.2 按额定电流分：32A，40A，50A，63A，80A，100A。

3.2.3 按极数分：1P、2P、3P、4P。

3.3 主要技术参数

3.3.1 额定短路接通能力：1.7kA。

3.3.2 短时耐受电流：1.2kA，1s。

3.3.3 额定绝缘电压：400V。

3.3.4 操作性能：见表1。

表1

壳架等级额定电流 Inm（A）	100
每小时操作循环次数	120
通电操作循环次数	1500
不通电操作循环次数	8500
总次数	10000

3.3.5 接线：见表2。

表2

额定电流 In（A）	导线截面积（mm^2）
32	6
40、50	10
63	16
80	25
100	35

3.4 外型尺寸及安装尺寸

外型尺寸及安装尺寸见图。

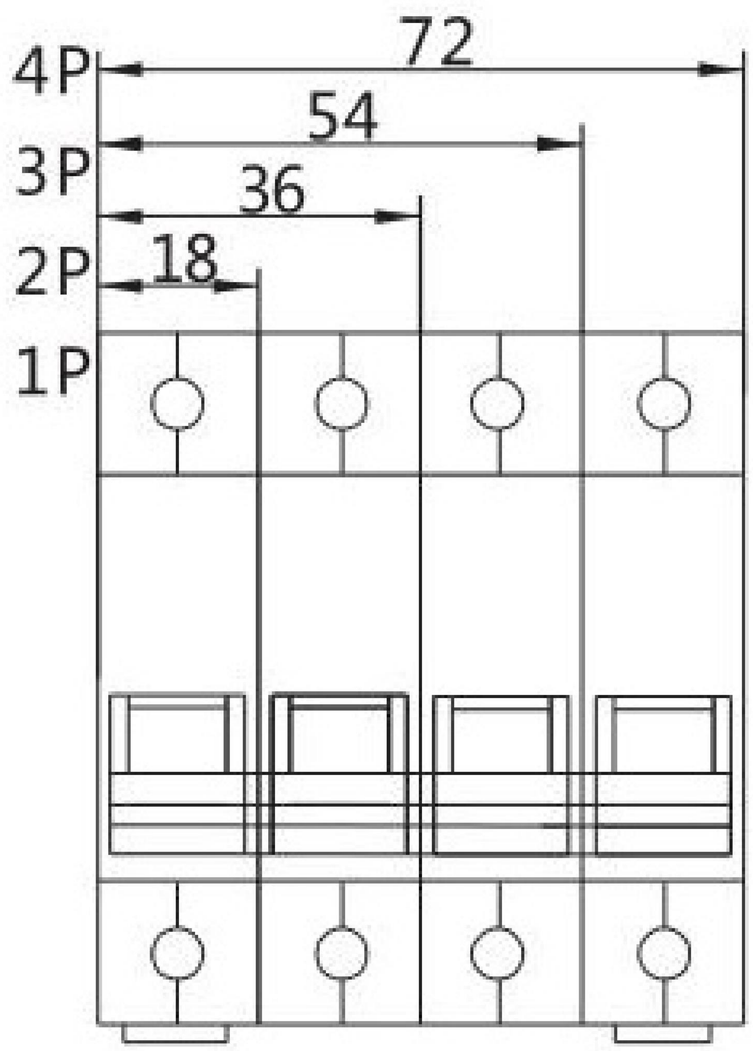

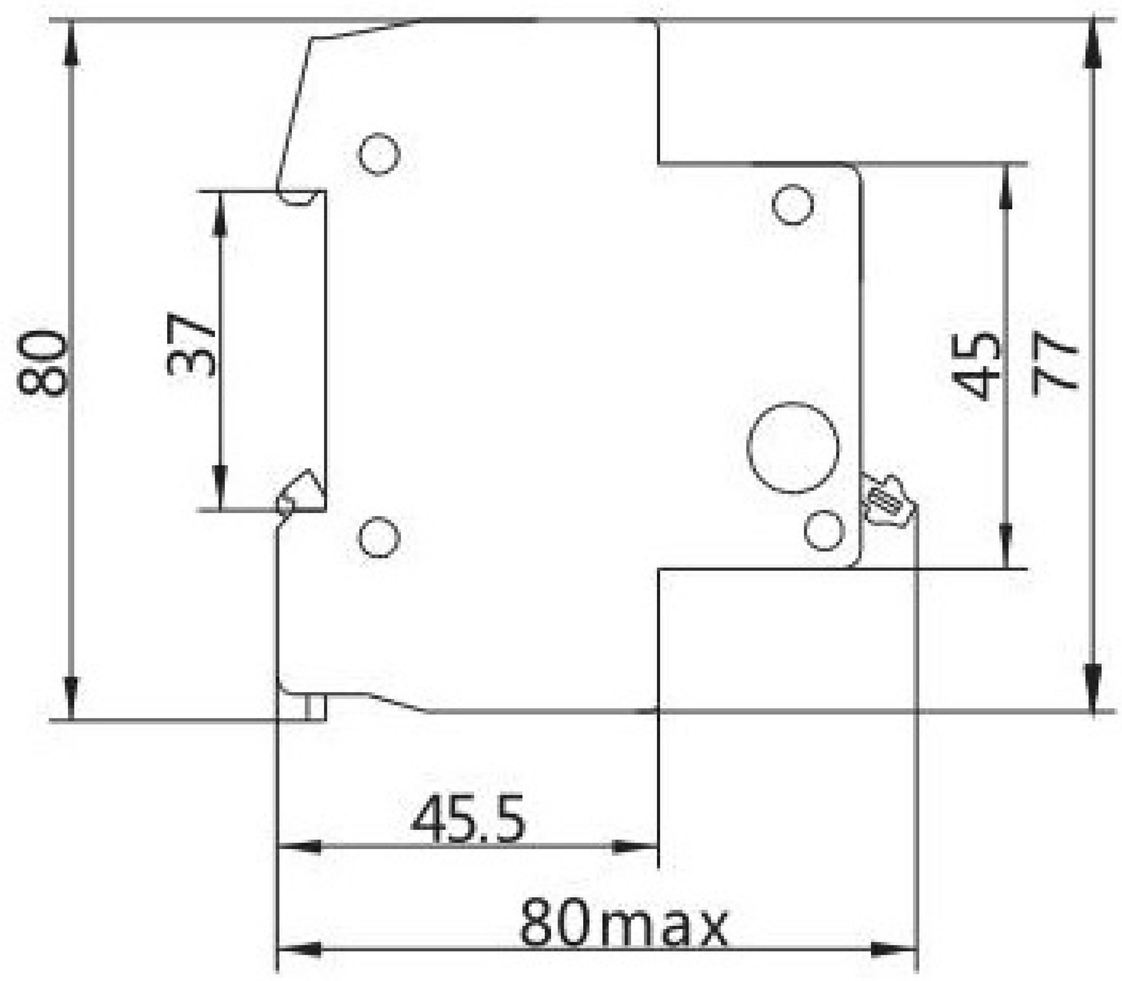

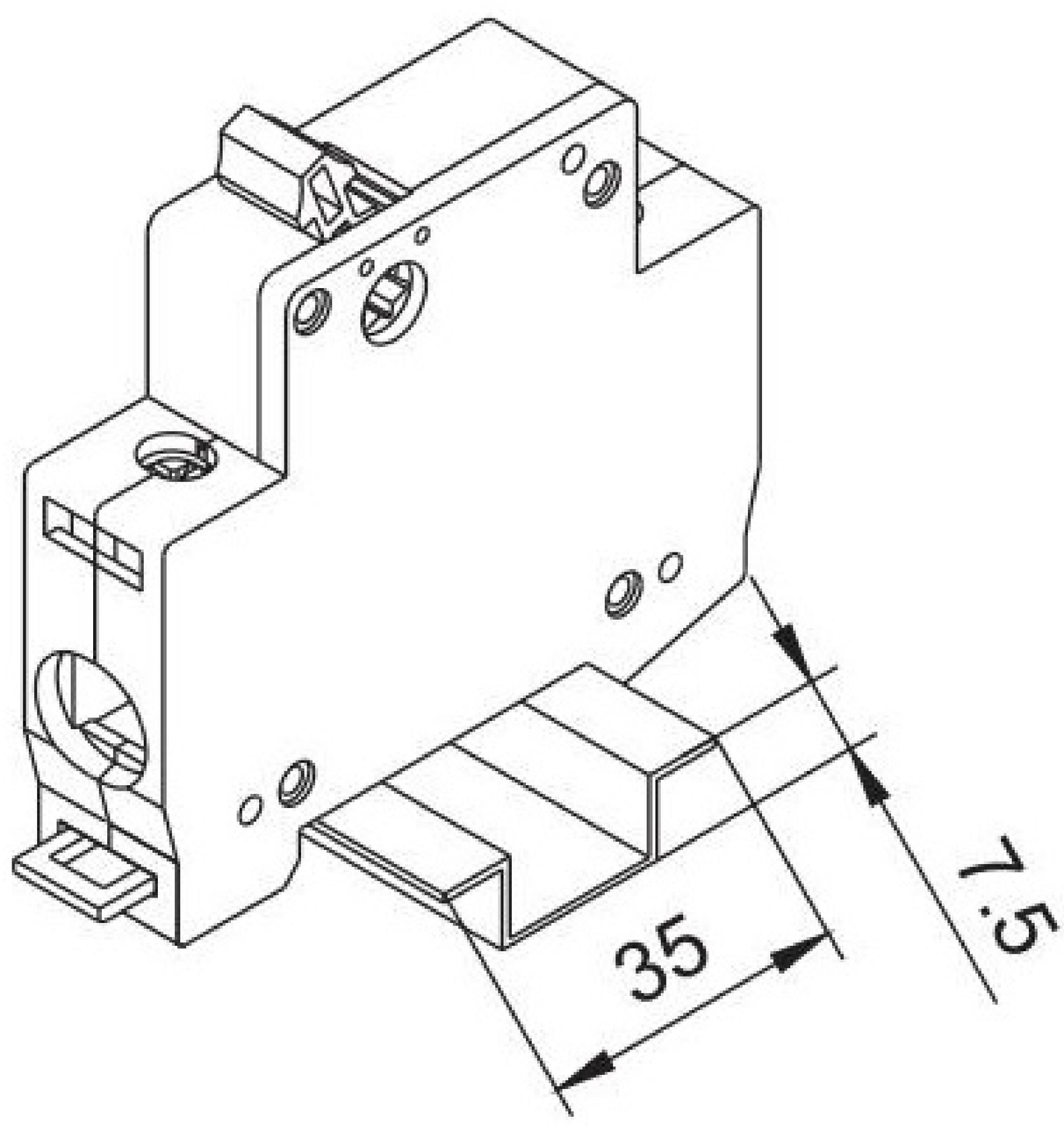

4 产品主要结构和特征

隔离开关主要由绝缘外壳、操作机构、触头系统三部分组成。绝缘外壳由高强度阻燃尼龙注塑而成，触头为桥式双断点，操作机构为弹簧储能快动结构。

隔离开关具有外形美观小巧、重量轻、分断速度快、动作灵活可靠等优点，采用标准安装导轨，装拆方便，单极、两极、三极、四极可任意组合，可与微型断路器、剩余电流动作断路器等配套使用。适用于工业、商业、高层建筑和民宅等场所。

5 安装使用及维修

5.1 安装

5.1.1 安装前检查隔离开关标志与所使用的正常工作条件是否相符。

5.1.2 安装前检查隔离开关，确认完好无损，动作灵活。

5.1.3 安装时将隔离开关卡入安装导轨，将隔离开关上的制动件向上推进，使隔离开

关固定在安装导轨上，不得松动、掉落。需要拆下隔离开关时将制动件往上拉动便可。

5.1.4 手柄向上运动时状态为“I ON”符号，电路处于接通状态；手柄向下运动时状态为“O OFF”符号，电路处于断开状态。

5.1.5 隔离开关接线时使用的导线截面积参照表2规定。接线时将导线伸入接线孔内，然后拧紧接线螺钉，使导线不得松动、拔出。裸露铜线不能在接线端外。

5.2 维修

5.2.1 小型隔离开关在运行时应定期检查，检查周期视工作条件决定。

5.2.2 小型隔离开关在使用或储存、运输过程中均不得受到雨水侵袭和跌撞。

6 保修期及售后服务

本产品是在完善的品质管理体系下制造的，但万一发生故障时，对保修期及售后服务特作以下说明：

6.1 保修期

在用户遵守保管和使用条件下，从本公司发货之日起，不超过12个月，小型隔离开关封印完好，产品如因制造质量问题而发生损坏或不能正常使用时，我公司负责无偿修理或更换。

但是，如由于下述原因引起的故障，即使在保修期内亦做有偿修理或更换。

1）由于安装使用错误，自行改装及不适当的维修等原因。

2）超过标准规定范围的要求使用。

3）购买后由于摔落及安装过程中发生损坏等原因。

4）地震、火灾、雷击、异常电压，其它天灾及二次灾害等原因。

6.2 售后服务

1）出现故障时，请与供货商或本厂售后服务部门联系。

联系电话：022-83963707

传真：022-23979625

2）保修期内的修理或更换：由于本厂制造上的问题所造成的故障，做无偿修理，以至更换。

3）超过保修期后的修理或更换：在修理后能维持功能的场合下做有偿修理；修理后不能正常工作，作有偿更换。

天津市百利电气有限公司

厂址：天津西青经济开发区民和道12号
邮编：300385
Http://www.benefo.com
E-mail:benefo@benefo.com

天津市百利电气有限公司营销中心
地址：天津西青经济开发区民和道12号
邮编：300385
电话：(022)23975781 (022)23975830
(022)23976077 (022)23976162
传真：(022)23975951

天津市百利电气有限公司维修服务中心
地址：天津西青经济开发区民和道12号
邮编：300385
电话：(022)83963707
传真：(022)23979625

版本号：V202006001